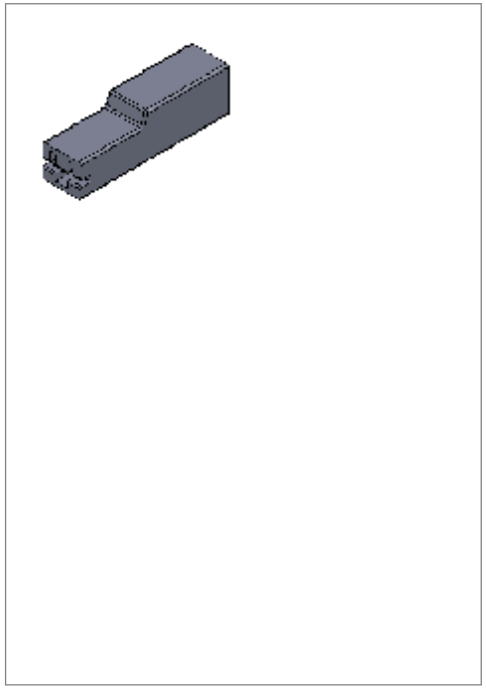

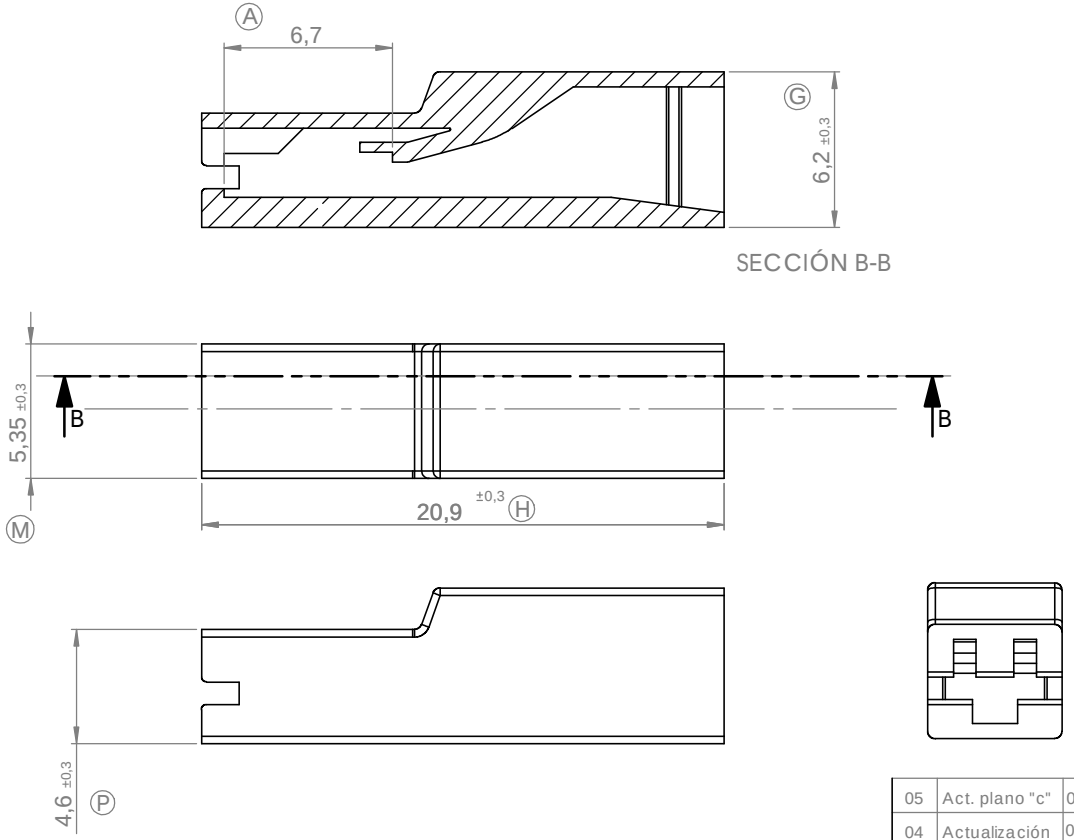

					05	Act. plano "c"	03/02/20
					04	Actualización	04/01/19
2281760	Natural	PA V0 NF	1		03	Actualización	16/11/18
2281740	Natural	PA V2 NF			02	Actualización	15/11/18
2281730	Natural	PAV0			01	Actualización	08/11/18
2281710	Natural	PAV2			00	1ªEdición	11/08/17
Referencia	Acabado	Material	Nº Vías	A	REV.	MODIFICACION	FECHA

ESCUBEDO

Conector 1 vía TP-SEK3
Serie 2,8mm. recto

Terminales Electricos

DIBUJADO	VR	11/08/17	NORMAS MATERIALES	NORMAS DIMENSIONALES	TOLERANCIAS GENERALES		FORMATO	A-3
CONTROL	XM	11/08/17			∢ ±2º	0 - 6 ±0.1	N.FICHERO	PT-C631
ESCALA: 5/1			Especiales	Especiales		>6 - 30 ±0.2	REF.	2281710-"C"
						> 30 ±0.3		