Secc. A–A'

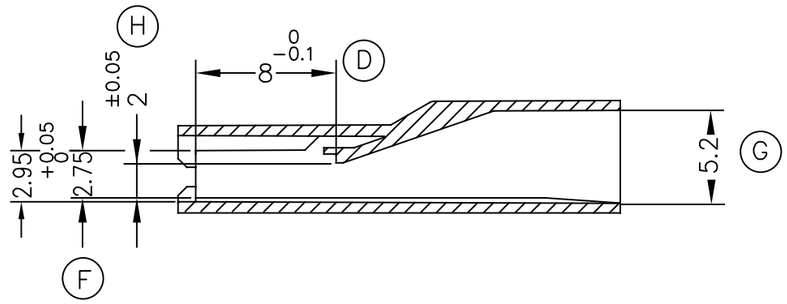

Secc. B–B'

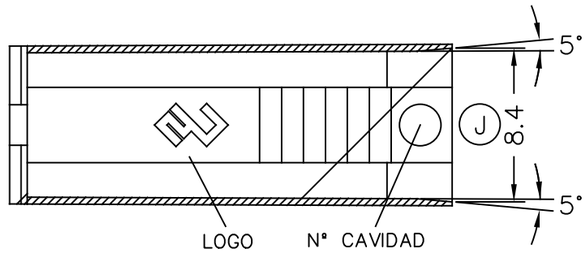

Secc. C–C'

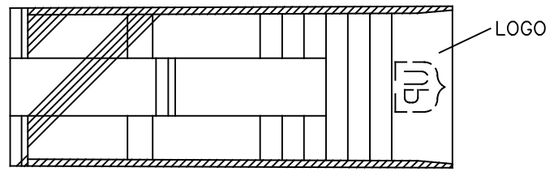

2631495	Negro	LCP
2631467	Marrón	PAV0NF
2631466	Azul	
2631465	Negro	
2631464	Verde	
2631463	Rojo	
2631460	Natural	
2631450	Natural	PA46
2631445	Negro	PAV2NF
2631443	Rojo	
2631440	Natural	
2631437	Marrón	PAV0
2631436	Azul	
2631435	Negro	
2631434	Verde	
2631433	Rojo	
2631432	Amarillo	
2631430	Natural	
2631417	Marrón	PAV2
2631416	Azul	
2631415	Negro	
2631414	Verde	
2631413	Rojo	
2631412	Amarillo	
2631410	Natural	
Referencia	Acabado	Material

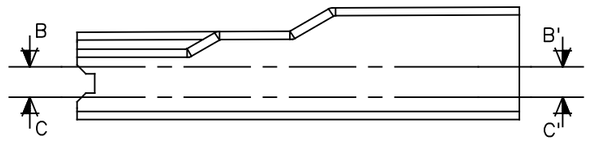

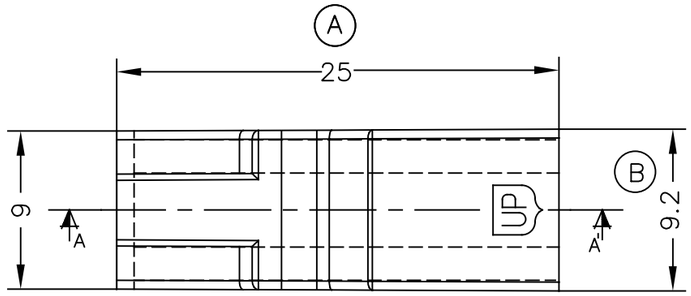

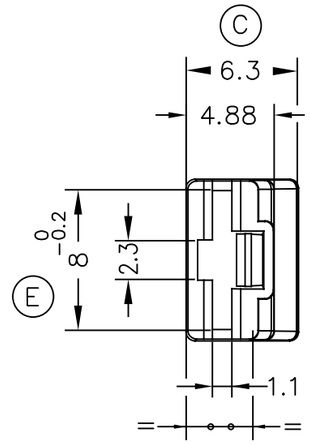

Rev.	Modificación	Fecha
14	2631495 (OR)	21/12/23
13	2631450	17/02/20
12	Material: 63/64/66/67	21/06/19
11	2631465	08/02/18
10	2631460	27/11/14
09	Act. cotas	15/07/09
08	Añ. 2631415	20/02/09
07	Retenc. abatible	06/07/07
06	Mod.cota J	28/05/07
05	Añadir 2631443	16/04/07
04	Añadir 2631445	15/12/05
03	Añadir 2631440	17/10/05
02	Añadir 2631435	04/04/00
01	Modificación	17/11/98
00	1ª Edición	11/04/97

ESCUBEDO
Especialitats Elèctriques Escubedo S.A.

DIBUJADO	Martí	11/04/97
CONTROL	F.Adamuz	11/04/97
ESCALA	2/1	

CONECTOR 1 VIA PORTA–HEMBRA 6.3
ESPECIAL TUBOS PLANOS

NORMAS MATERIALES	NORMAS DIMENSIONALES	TOLERANCIAS GENERALES
Especiales	Especiales	±0.2

Terminales UP Electricos

FORMATO	A4H
NOMBRE	PT–C087
REF.	26314xx