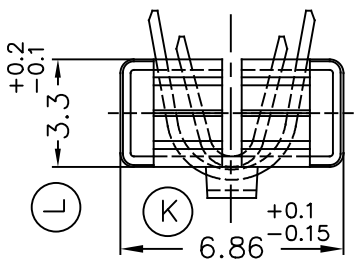

SECC. A–A'

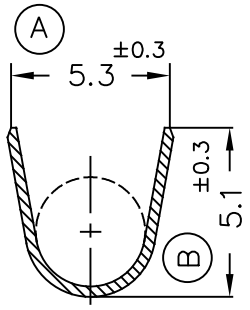

SECC. B–B'

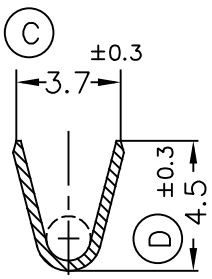

FORMA DE SUMINISTRO

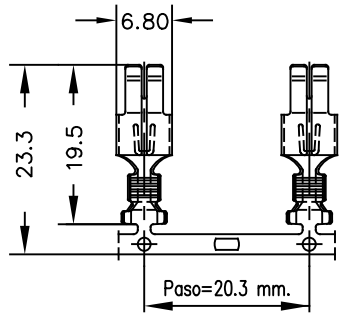

Esc. 1:1

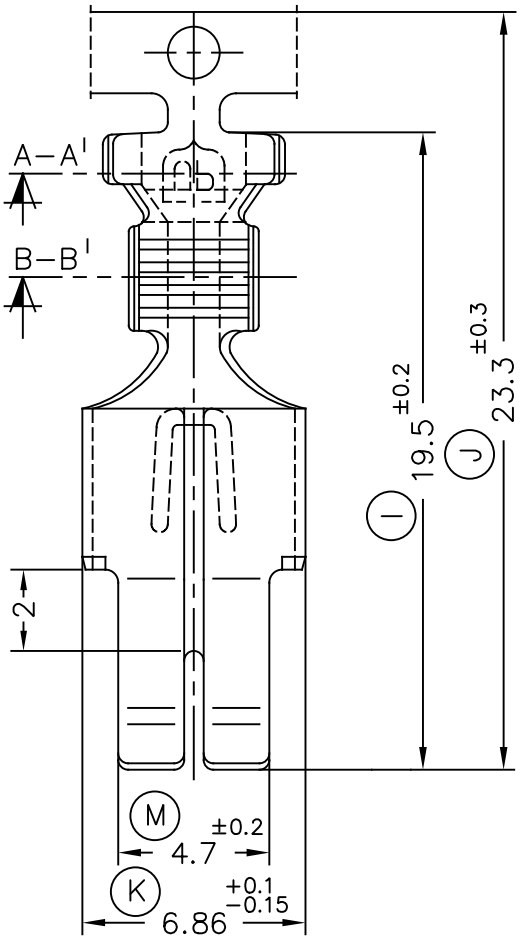

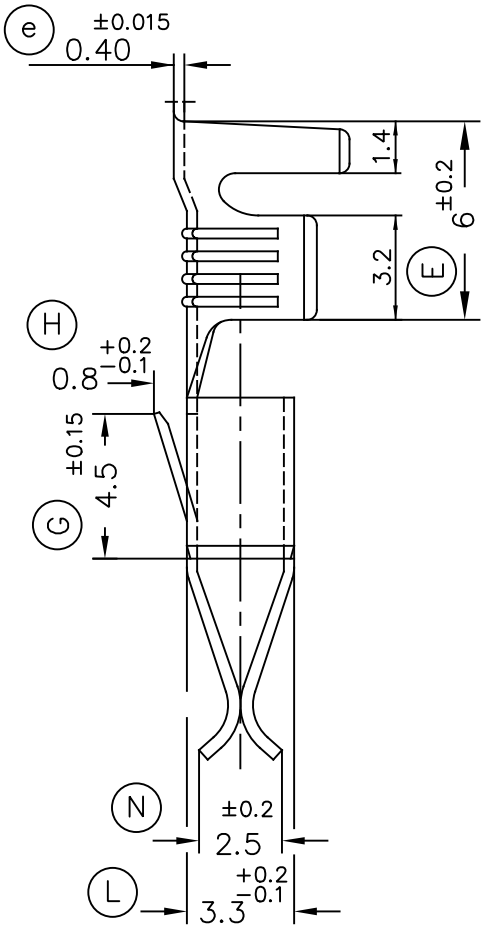

8449F51	Pre-Estañado	STOL										
8449F31	Pre-Estañado	Bronce										
8449F30	Natural	CuSn4	2 ÷ 3mm.²	3 ÷ 4.3mm.						02	Añadir .51 (MB)	28/07/26
8449F01	Pre-Estañado	Latón								01	Rev. cotas	05/07/01
8449F00	Natural	CuZn30								00	1ª Edición	18/05/01
Referencias	Acabados	Material	Sección Conductor	ø Aislante		A	B	C	D	Rev.	Modificación	Fecha

ESCUBEDO
Especialitats Elèctriques Escubedo S.A.

TERMINAL HEMBRA Timer 4.8–6.3

Terminales UP Electricos

DIBUJADO	Gemma	18/05/01				FORMATO	A4v
CONTROL	F.Adamuz	18/05/01	NORMAS MATERIALES	NORMAS DIMENSIONALES	TOLERANCIAS GENERALES	NOMBRE	PT8449F "C"
ESCALA	5/1		DIN17670	Especiales	±0.2 ±2°	REF.	8449Fxx