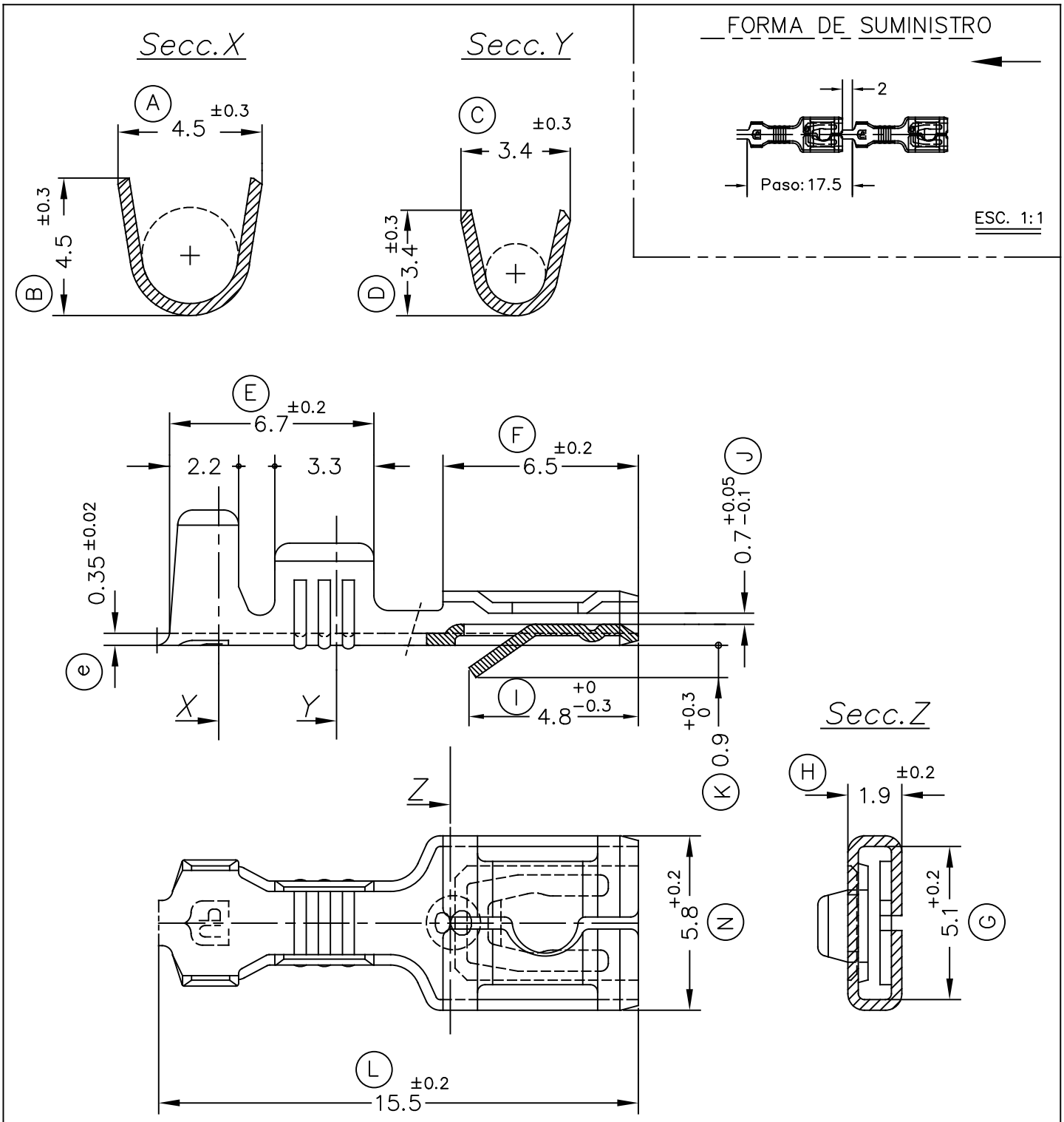

Referencias	Acabados	Material	Sección Conductor	ø Aislante	Para Macho	A	B	C	D	Rev.	Modificación	Fecha
4115E32	Estañado	Bronce CuSn6	0.5÷1.5mm.^{2}	1.8÷2.5mm.	4.8x0.8							
4115E31	Pre-Estañado											
4115E30	Natural											
4115E24	Pre-Niq.	Acero										
4115E02	Estañado	Latón CuZn30								02	Mod. pos. identif. macho (MB)	11/03/26
4115E01	Pre-Estañado									01	Actualizar Cotas	07/07/15
4115E00	Natural									00	1ª Edición	05/04/00

ESCUBEDO
Especialitats Elèctriques Escubedo S.A.

TERMINAL HEMBRA Serie 4.8
Baja Inserción y Retención

Terminales UP Electricos

DIBUJADO	Gemma	05/04/00				FORMATO	A4v
CONTROL	F.Adamuz	05/04/00	NORMAS MATERIALES	NORMAS DIMENSIONALES	TOLERANCIAS GENERALES	NOMBRE	PT4115E "C"
ESCALA	5/1		DIN17670	Especiales	±0.2 ±2°	REF.	4115Exx